lopital®

Creating balance in healthcare

Manuale di istruzioni

Carrozzina da doccia e toilette 'Reflex'

Importante:
Leggere attentamente le presenti istruzioni prima di utilizzare la sedia Reflex!

Data di inizio uso

.....

Utente

.....

Nome

.....

Indirizzo

.....

Manufactured by:
Lopital Nederland B.V.
Laarakkerweg 9
5061 JR Nederland
T (0031) 13 52 39 300
F (0031) 13 52 39 301
www.lopital.nl
info@lopital.nl

Índice

Introduzione 4
Sicurezza 5
Campi elettromagnetici 5
Freni 6
Attivazione 6
Pulsante arresto elettronico 6
Come sedersi / alzarsi 7
Poggiapiedi pieghevoli / estraibili 7
Braccioli 8
Sollevamento / abbassamento 9
Ribaltamento 10
Regolazione poggiatesta 11
Utilizzo della padella / secchio 11
Utilizzo in combinazione con W.C. 12
Lavaggio 13
Ricarica della Reflex 14
Manutenzione 15
Trasporto e conservazione 15
Dati tecnici 16
Checklist in caso di problemi tecnici 17

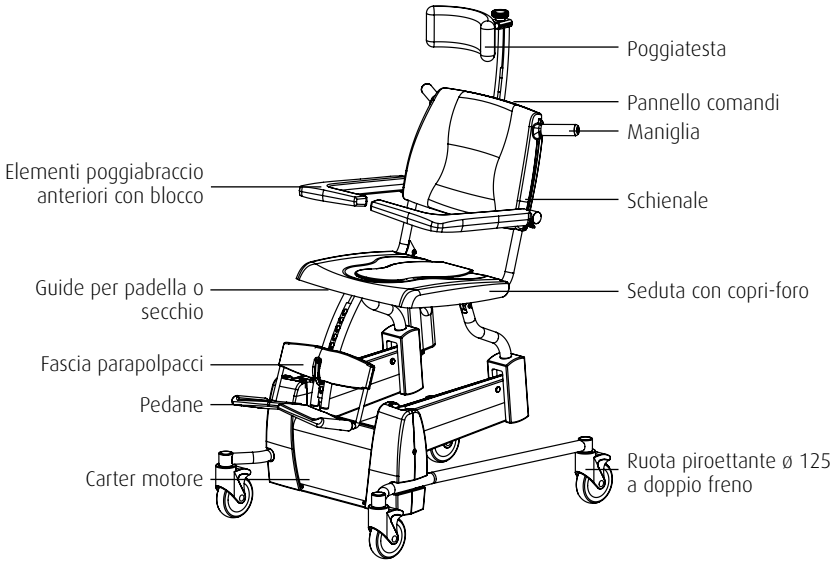

Introduzione

La carrozzina elettrica da doccia e toilette “Reflex”, ad altezza regolabile e reclinabile, è un ausilio ergonomico per accudire e lavare soggetti affetti da disabilità fisica, garantendo il comfort ottimale tanto per l’utente quanto per il personale curante. Le numerose possibilità di regolazione ed il disegn funzionale rendono la Reflex adatta anche all’utilizzo come sedia da toilette, applicando una padella o secchio o in combinazione con un W.C.

La Reflex è costituita da una parte superiore, “l’elemento di seduta” ed un telaio che ospita la trazione e l’alimentazione elettrica. L’elemento di seduta è comodo ed offre un ottimo sostegno all’utente. Un meccanismo elettrico consente di regolare l’altezza e il ribaltamento dell’elemento di seduta rispetto al telaio. La combinazione delle due funzioni rende la Reflex estremamente versatile nell’utilizzo. In versione standard, la carrozzina elettrica è dotata di braccioli con elementi poggiabraccio anteriori e poggiapiedi estraibili regolabili in altezza. La Reflex presenta inoltre un pulsante per l’arresto che, non appena azionato, blocca tutte le funzioni della carrozzina.

La Reflex dispone di modalità “stand-by” che, dopo un’ora di inutilizzo dei comandi, disattiva automaticamente le funzioni dei comandi e la corrente elettrica. Presenta inoltre una protezione dal sovraccarico.

La Reflex è un prodotto dotato di marchio CE che ne certifica la conformità con la direttiva sugli ausili medici del 14 giugno 1993, n. 93/42 CE, per i dispositivi medici. La Reflex è testata e prodotta in conformità con la norma EN 12182 e soddisfa i requisiti della norma EN 60601-1.

Il grado di protezione della Reflex è IP44, testato secondo il rapporto KEMA 208446700-QUA/ESG.
Su richiesta, è possibile ottenere direttive e normative applicabili alla Reflex.

Sicurezza

- Prima di utilizzare la sedia Reflex, verificare che non sia ancora collegata al caricabatteria.
- Fare attenzione ad eventuali ostacoli quando si alza/abbassa la sedia e/o quando si ribalta.
- Prima di eseguire operazioni di trasferimento, verificare che i freni della Reflex siano azionati.
- Chiudere i braccioli dotati di elementi poggiabraccio anteriori prima di sollevare e/o ribaltare la sedia occupata dall'utente.
- Muovere e fare manovra solo con la sedia in posizione abbassata.
- Durante gli spostamenti, non alzare o abbassare né ribaltare la sedia.
- Durante le operazioni di sollevamento/abbassamento dell'elemento di seduta, non poggiare i piedi sul telaio inferiore per evitare di rimanere incastrati.
- Verificare che non vi siano ostacoli tra le parti in movimento della Reflex, per prevenire danni all'utente, all'operatore e alla Reflex stessa.
- Superare gli ostacoli preferibilmente in retromarcia.
- Per l'uso in combinazione con un W.C., regolare la sedia all'altezza giusta.
- In caso di danni al caricabatteria o al cavo, sostituirli sempre.
- In caso di guasti contattara vostro commerciante.

Campi elettromagnetici

Non utilizzate la sedia nelle vicinanze di campi elettromagnetici, come per esempio apparecchiature per le comunicazioni oppure forni a microonde in funzione e isolati in modo non corretto. Radiazioni troppo elevate possono causare movimenti imprevisti della sedia e quindi incidenti.

Freni

- Per frenare la carrozzina Reflex, spingere verso il basso la linguetta (1) posta sulla ruota.
- Per togliere il freno, spingere verso il basso la linguetta superiore (2) posta sulla ruota.

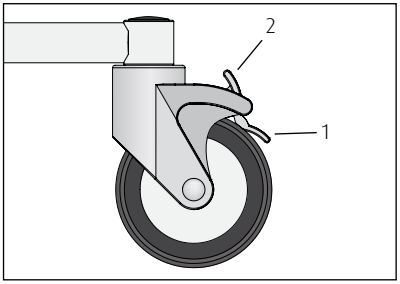

Attivazione

Prima di poter utilizzare la Reflex è necessario attivarla premendo contemporaneamente per 1 secondo i due pulsanti con la freccia in alto.

Pulsante arresto elettronico

- La Reflex è dotata di un pulsante per l'arresta, da utilizzare solo in caso di necessità. Premendo il pulsante rosso, tutte le funzioni della Reflex saranno inutilizzabili.
- Quando si preme il pulsante d'arresto, la spia LED rossa accanto al pulsante si accenderà, ad indicare che la carrozzina non funziona.
- Lo stato del pulsante per l'arresto d'emergenza può essere ripristinato tenendo premuti contemporaneamente per 4 secondi i due pulsanti con la freccia in alto sul lato esterno del pannello.

4 sec.

Pulsante con freccia in alto

4 sec.

Come sedersi / alzarsi

- L'operatore avvicina la Reflex all'utente da dietro o l'utente viene accompagnato alla Reflex con l'aiuto di un sostegno.
- Per effettuare le operazioni di trasferimento, la Reflex deve essere frenata.
- L'operatore regola la corretta altezza di seduta per l'utente.
- L'operatore estrae il poggiapiedi o lo alza.
- L'operatore apre i braccioli e li ribalta, se necessario.
- L'utente può ora sedersi.
- Per alzarsi, procedere all'inverso.

Poggiapiedi pieghevoli/estraibili

- I poggiapiedi della Reflex possono essere facilmente rimossi dal telaio sollevando la linguetta di bloccaggio. Spingerli poi verso l'alto e rimuoverli dal telaio. Per rimontarli, procedere all'inverso.
- Se i poggiapiedi non vanno rimossi, l'operatore può semplicemente sollevare la pedana. Non appena l'utente avrà preso posto sulla sedia, l'operatore potrà sistemargli i piedi sulle pedane semplicemente ribaltandole.
- L'altezza dei poggiapiedi è regolabile di 23 cm in 10 scatti ciascuno.

.

Braccioli

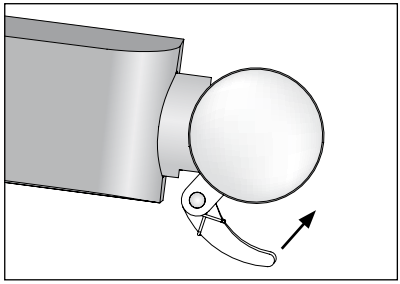

- Non appena l'utente ha preso posto sulla Reflex, i braccioli dotati di elementi poggiabraccio anteriori vengono abbassati e ruotati verso l'utente.
- I braccioli con elementi poggiabraccio anteriori vengono tenuti fermi in posizione orizzontale.
- Per sbloccare gli elementi poggiabraccio, schiacciare la levetta di sicurezza posta accanto alla cerniera, sul telaio (cfr. figura); l'elemento potrà così essere allontanato dall'utente e sollevato.
- Proteggere sempre l'utente durante il sollevamento e l'abbassamento degli elementi poggiabraccio.
- Gli elementi poggiabraccio possono essere utilizzati anche come sostegno per sedersi ed alzarsi, ma ricordare che il blocco non riguarda tutte le direzioni di rotazione.
- La Reflex presenta come optional la possibilità di braccioli dritti (optional 02,5650).

Attenzione:
quando si aprono i braccioli, evitare di schiacciare le dita nella cerniera.

Sollevamento

- Quando l'utente è seduto sulla Reflex, prima attivare il freno e solo successivamente sollevare la sedia.
- L'elemento di seduta viene sollevato premendo il pulsante di comando che reca una freccia rivolta verso l'alto posizionato sullo schienale. L'intero elemento si solleverà contemporaneamente.
- È possibile arrestare il movimento di sollevamento a qualsiasi altezza desiderata, semplicemente lasciando il pulsante.
- Controllare costantemente l'utente nel corso dell'operazione di sollevamento.

Pulsante con freccia in alto

Pannello comandi

Abbassamento

- L'elemento di seduta viene abbassato premendo il pulsante di comando che reca una freccia rivolta verso il basso posizionato sullo schienale. L'intero elemento si abbasserà contemporaneamente.
- È possibile fermare il movimento di abbassamento a qualsiasi altezza desiderata, semplicemente lasciando il pulsante.
- Se durante l'abbassamento un ostacolo blocca il movimento, la funzione sarà automaticamente disattivata. La sedia potrà allora essere soltanto sollevata.
- Controllare costantemente l'utente nel corso dell'operazione di abbassamento.

Pulsante con freccia in basso

Ribaltamento all'indietro/in avanti

- La Reflex è dotata di funzione di ribaltamento fino ad un massimo di 30° all'indietro. Per attivare la funzione, premere il pulsante di comando che reca una freccia rivolta all'indietro; l'elemento di seduta si inclinerà.
- Prima di effettuare operazioni di ribaltamento è consigliabile azionare il freno della Reflex.
- Non appena l'elemento di seduta avrà raggiunto il massimo angolo di inclinazione, il movimento si arresterà automaticamente. L'utente potrà comunque fermarlo in qualsiasi momento semplicemente lasciando il pulsante.
- Per raddrizzare la Reflex, premere il pulsante di comando che reca la freccia rivolta in avanti.
- Non appena l'elemento di seduta avrà raggiunto la posizione orizzontale, il movimento si arresterà automaticamente.
- Durante le operazioni di ribaltamento, si consiglia di utilizzare i braccioli con elementi poggiabraccio anteriori.
- Controllare sempre l'utente durante le operazioni di ribaltamento.

Botón de basculación hacia adelante

Botón de basculación hacia atrás

Pannello comandi

Regolazione del poggiatesta

- La Reflex è dotata di poggiatesta regolabile in altezza e profondità tramite le manopole poste sul retro e in alto.
- Allentare la manopola e spostare il poggiatesta in alto o in basso. Non appena raggiunta la giusta altezza o profondità, riavvitare le manopole.
- Svitando completamente la manopola è anche possibile eliminare il poggiatesta. La profondità può essere regolata per 7 cm svitando la manopola posta in alto.
- La Reflex presenta un poggiatesta concavo che accoglie e sostiene al meglio, anche lateralmente, la testa dell'utente.

Utilizzo della padella/secchio

- Se la Reflex viene utilizzata come sedia da toilette, nelle guide sotto la seduta può essere inserita una padella o un secchio.
- La padella o secchio verrà inserito dal retro della sedia.

Per evitare qualsiasi lesione all'utente, si consiglia di rimuovere il copri-foro della seduta e di posizionare la padella o secchio prima di far sedere l'utente.

Utilizzo in combinazione con W.C.

- La Reflex può anche essere portata al di sopra del W.C. Non appena l'utente ha preso posto e i braccioli sono bloccati, l'operatore regolerà la Reflex all'altezza giusta.
- La Reflex potrà così essere spinta al di sopra del W.C.
- Se necessario, abbassarla fino all'altezza giusta.

Per evitare lesioni all'utente, si consiglia di rimuovere il copri-foro della seduta prima che l'utente prenda posto.

Nota: l
a Reflex non è adatta a tutti i tipi di W.C.

Lavaggio

- Grazie alla possibilità di regolare l'altezza della Reflex, la cura ed il lavaggio dell'utente risulta molto migliorato da un punto di vista ergonomico.
- Regolare la Reflex ad una corretta altezza di lavoro per lavare il tronco ed i capelli.
- Successivamente, l'operatore potrà regolare una nuova altezza per lavare la parte inferiore del corpo e le gambe.
- Per utenti con uno scarso equilibrio statico è possibile utilizzare la funzione di ribaltamento.
- L'altezza della sedia sarà regolata in base all'altezza dell'operatore.

Ricarica delle batterie

Presa caricabatteria

- La Reflex è una carrozzina da doccia e toilette ad altezza regolabile azionata elettricamente e funziona con batterie. La presa per la ricarica è posta sul retro della sedia ed è protetta da uno sportellino.
- Non appena le batterie saranno quasi scariche, il LED accanto all'icona della batteria sul pannello comandi inizierà a lampeggiare in rosso, ad indicare la necessità di ricaricare quanto prima le batterie. Se il LED si accende fisso in rosso, le batterie vanno ricaricate immediatamente e la carrozzina non può essere utilizzata.
- Aprire lo sportellino e collegare il caricabatteria alla Reflex (comandi in stand-by)
- **Quando il caricabatteria è collegato alla Reflex, i comandi vanno in modalità stand-by (tutte le funzioni sono disattivate).**
- Quando la spia del caricabatteria si accende in verde, le batterie sono sufficientemente ricariche. Il caricabatteria può restare collegato anche se le batterie sono sufficientemente cariche.
- Estrarre il caricabatteria dalla presa elettrica e scollegare la Reflex. Utilizzare esclusivamente il caricabatteria in dotazione con la Reflex.
- Una volta ripristinata (cfr. sotto LED acceso in verde), la Reflex è pronta per l'uso.

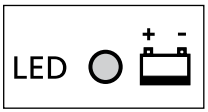

LED spento:	**la carrozzina è in modalità stand-.by e inutilizzabile.**
LED acceso in verde:	**a carrozzina è pronta per l'uso (dopo aver premuto per 1 secondo i pulsanti con freccia in alto)**
LED lampeggiante in rosso	**Le batterie vanno ricaricate quanto prima (la carrozzina è ancora utilizzabile)**
LED acceso in rosso costante:	**Le batterie sono completamente scariche e vanno ricaricate immediatamente.**

Nota: collegare il caricabatteria in un luogo fisso, in ambiente non umido (quale bagno o doccia). Dopo l'uso collegare la sedia al caricabatteria per preservare le batterie.

Manutenzione

- Dopo ogni uso, lavare la Reflex con acqua e normali detersivi per uso domestico, non utilizzare abrasivi o altri solventi aggressivi (come il cloro).
- Qualora fosse necessario disinfettare la Reflex, si consiglia l'uso di Neoquat combi, evitare qualsiasi soluzione contenente alcool.
- Controllare regolarmente la presenza di polvere e capelli sulle ruote, rimuoverli se necessario.
- Rimuovere eventuali resti di sapone. Lopital Nederland B.V. consiglia di stipulare un contratto di manutenzione annuale per la carrozzina Reflex.
- Le operazioni di manutenzione e riparazione saranno eseguite solo da personale autorizzato.

Trasporto e conservazione

Durante il trasporto e la conservazione, le condizioni ambientali devono essere ottimali. La temperatura deve rimanere compresa tra -20 e +55 gradi Celsius (-4 / +130 gradi Fahrenheit) e l'umidità deve essere mantenuta al minimo. Le vibrazioni durante il trasporto devono essere minime, per evitare danni ai giunti a snodo del prodotto.

Dati tecnici

Questo prodotto appartiene alla categoria olandese “BF”

Struttura
Telaio in tubi d’acciaio e lamiera rivestiti a polvere (2 strati).
Cerniere in acciaio inossidabile
Carter in plastica
Ruote piroettanti in plastica, Ø 125 mm, a doppio blocco
Seduta e schienale in poliuretano (PUR)
Peso Reflex 55 Kg, Carico massimo 135 kg

Trazione
Motori elettrici 24V
Mandrini in acciaio inossidabile per sollevamento/abbassamento
Attuatore 24V per ribaltamento
Capacità batteria 7Ah, Caricabatteria 220 V/50/60 Hz

Dimensioni
Altezza seduta regolabile da 490 a 1010 mm
Altezza schienale 930-1450 mm
Profondità seduta 485 mm, Larghezza seduta 480 mm
Lunghezza totale telaio base 880 mm, Larghezza totale telaio base 660 mm
Regolazione poggiapiedi 230 mm
Regolazione poggiatesta profondità/altezza 70/120 mm
Ribaltamento lineare all’indietro di 30°

Checklist in caso di problemi tecnici

Problema	Causa	Soluzione
La Reflex non si alza né abbassa e non si ribalta	La carrozzina è ancora collegata al caricabatteria	Scollegare la carrozzina dal caricabatteria
	Arresto d'emergenza attivato	Controllare l'arresto d'emergenza
	Batterie non cariche	Caricare le batterie
	La carrozzina è in modalità stand-by	Attivare la carrozzina
La Reflex si ferma	Pulsante per l'arresto d'emergenza attivato Guasto tecnico	Controllare il pulsante per l'arresto d'emergenza Contattara vostro commerciante
La funzione di ribaltamento non funziona	Guasto all'attuatore	Contattara vostro commerciante
La Reflex si muove con difficoltà	Sporco e sapone tra le ruote	Pulire le ruote
La spia del caricabatteria non si accende	Il caricabatteria non è collegato Caricabatteria guasto	Collegare il caricabatteria Contattara vostro commerciante

Nota: qualora risultasse impossibile azionare qualsiasi funzione della Reflex, con la chiave in dotazione è possibile abbassare manualmente la sedia.

Per tutti gli altri guasti, contattara vostro commerciante.

USER5600.08/2008

Per maggiori informazioni, visitate il sito: www.lopital.it
Lopital Nederland B.V. Laarakkerweg 9, 5061 JR Oisterwijk, Postbus 56, 5060 AB Oisterwijk
Tel 013 5239300, Fax 013 5239301, E-mail info@lopital.nl, www.lopital.nl